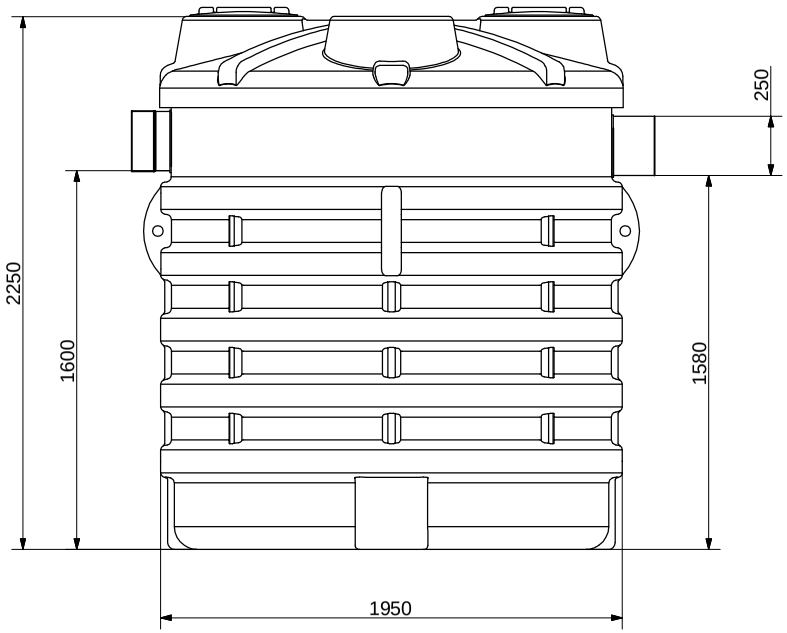

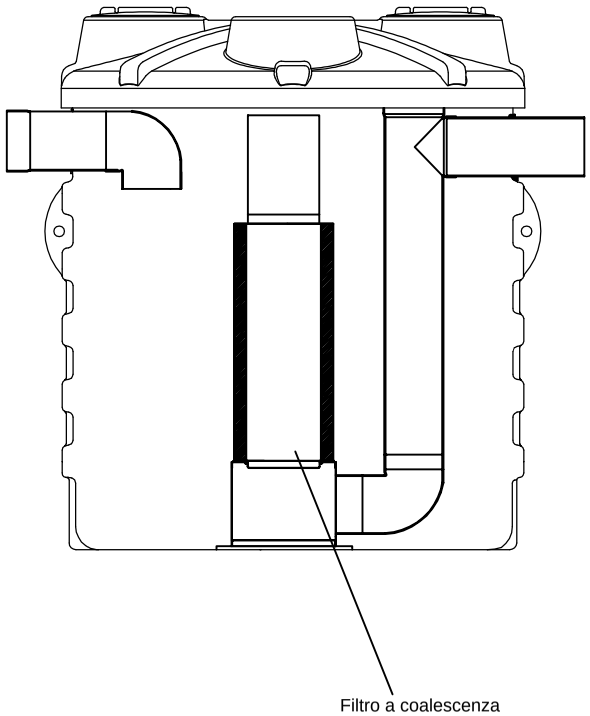

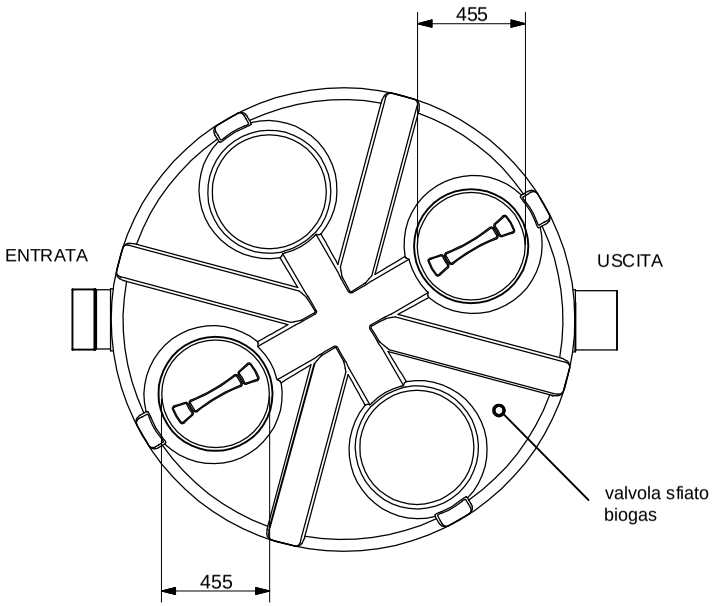

REV.	DESCRIZIONE REVISIONE	DATA	FIRMA

	DISEGNATO	CONTROLLATO	APPROVATO
DATA	06/2018		
FIRMA	Tiberi Alessandro		
MATERIALE:	LLDPE		SCALA:
DENOMINAZIONE:	Deoliatore con filtro a coalescenza (NDOFC5400 25 l/s)		

La ROTOTEC S.p.A. si riserva a termini di legge la proprietà di questo disegno, con divieto di riprodurlo o di renderlo comunque noto a terzi senza la specifica approvazione.

CODICE ARTICOLO

ROTOTEC S.p.A.
ISO 9001 BUREAU VERITAS Certification
Certificato N° IT231900
Sede e Stabilimento: Via dell'Artigianato, 6
61036 Lunano (PU)
Tel: (+39) 0722/728-722/801
Fax: (+39) 0722/770999
Sito web: www.rototec.it
E-mail: rototec@tuta.net

A3

NDOFC5400
25 l/s